www.electromagnit.ru

ООО ПКФ «Электромагнит»

Адрес производства: 624070, Свердловская область,
г. Среднеуральск, ул. Ленина, д. 2Б, оф.206
Адрес офиса продаж: 620102, Свердловская область,
г. Екатеринбург, ул. Шаумяна, д. 73, оф. 610
тел.:8(800) 33 33 914
e-mail: mail@electromagnit.ru

Электромагниты серии ИЖМВ 684432.003; ИЖМВ 684432.003-01; ИЖМВ 684432.003-08

ОБЩИЕ СВЕДЕНИЯ

Электромагниты серии ИЖМВ используется в приводе колодочного тормоза механизма подъема канатных электрических талей (тельферов) мод. ТЭ 320 и их модификаций г/п 2,0-10,0 т, а также в других устройствах.

ВИДЕО ОБ ЭЛЕКТРОМАГНИТЕ

ТЕХНИЧЕСКИЕ ХАРАКТЕРИСТИКИ

Параметры	Исполнение		
	ИЖМВ 684432.003	ИЖМВ 684432.003-01	ИЖМВ 684432.003-08
Режим работы	ПВ 40%	ПВ 40%	ПВ 40%
Номинальное тяговое усилие, Н(кгс)	60(6)	60(6)	60(6)
Номинальный ход якоря, мм	25	25	25
Число включений в час	120	120	120
Частота тока, Гц	50	50	50
Напряжение, В	380	220	127
Класс нагревостойкости по ГОСТ 8865-79	В	В	В
Установившееся превышение температуры катушек, ºС, не более	110	110	110
Номинальный ток, А	0,56	0,97	1,70

www.electromagnit.ru

ООО ПКФ «Электромагнит»

Адрес производства: 624070, Свердловская область,
г. Среднеуральск, ул. Ленина, д. 2Б, оф.206
Адрес офиса продаж: 620102, Свердловская область,
г. Екатеринбург, ул. Шаумяна, д. 73, оф. 610
тел.:8(800) 33 33 914
e-mail: mail@electromagnit.ru

Механическая износостойкость электромагнита, циклов, не менее	0,63х106	0,63х106	0,63х106

Замечание:
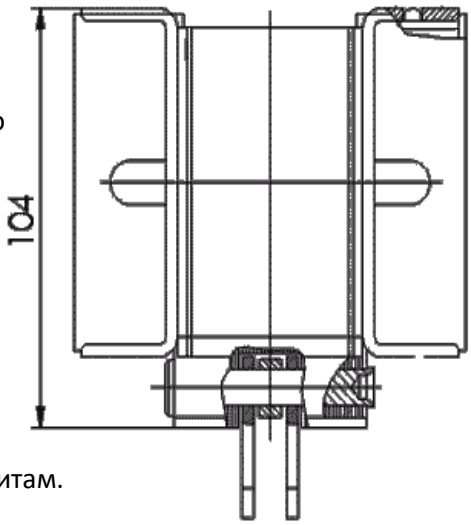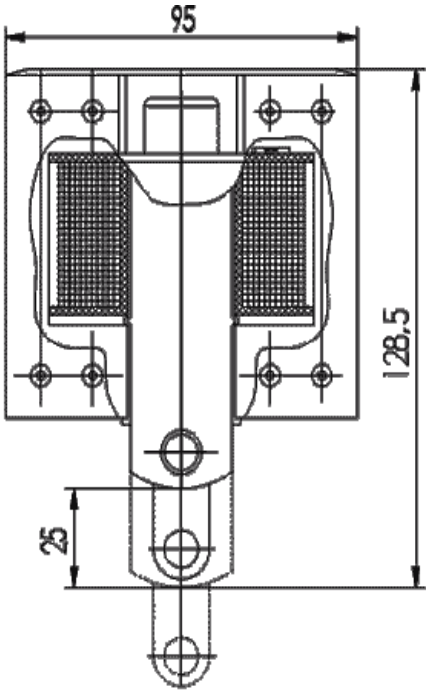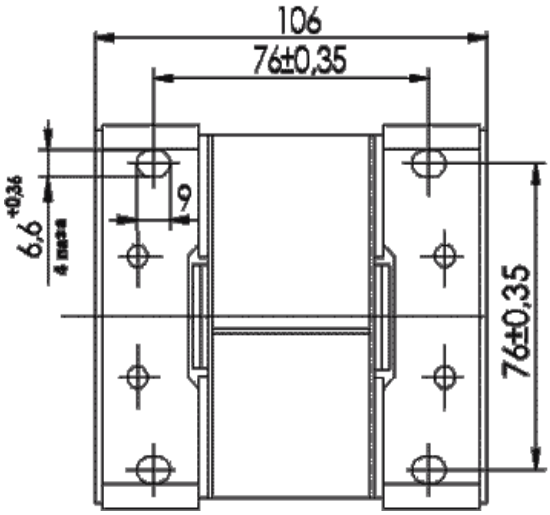
1. По заказу потребителя электромагниты могут быть изготовлены на любые другие стандартные напряжения и частоты тока.
2. По желанию заказчика возможна поставка только катушек к электромагнитам.